対象年齢：6～12歳

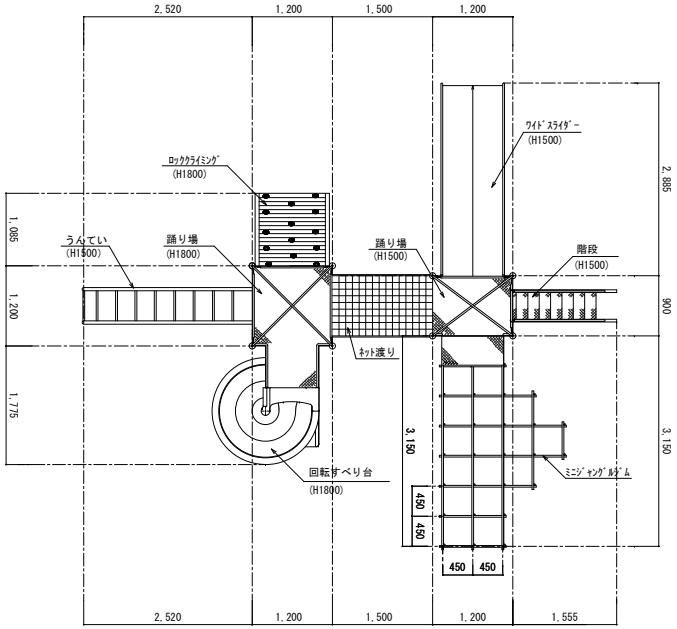

《　平面図　S=1/80　》

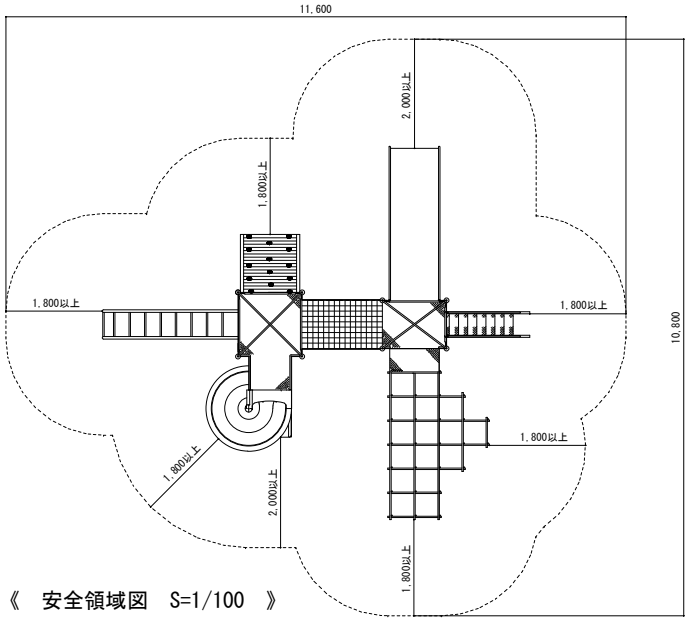

《　安全領域図　S=1/100　》

アイテム名	材　質
回転すべり台	ポリエチレン
ミニジャングルジム	鋼材
階段	鋼材
ワイドスライダー	鋼材・ステンレス
ネット渡り	クレモナネット
ロッククライミング	合成木材
うんてい	鋼材

《 特記事項 》

1．塗装仕様は、焼付け塗装とする。
2．鋼材は、電気亜鉛メッキ処理品とする。
3．袋ナットには、樹脂製カバー又は、ナットキャップを取り付ける。
4．（一社）日本公園施設業協会の団体賠償責任保険加入の製品とする。
5．遊具の安全に関する規準[JPFA-SP-S:2014]に対応する。

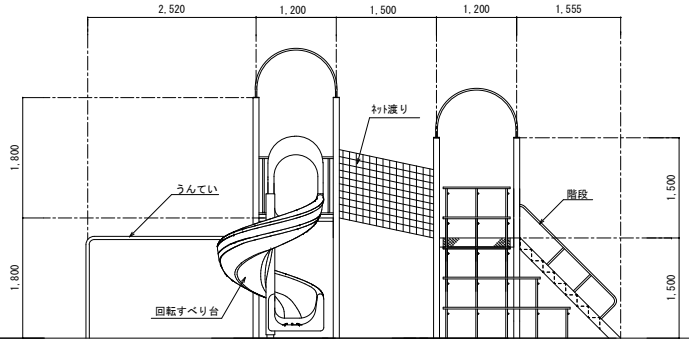

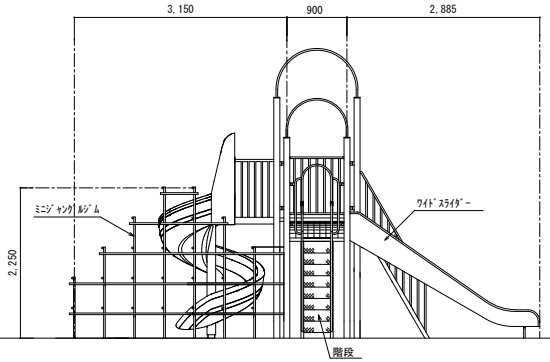

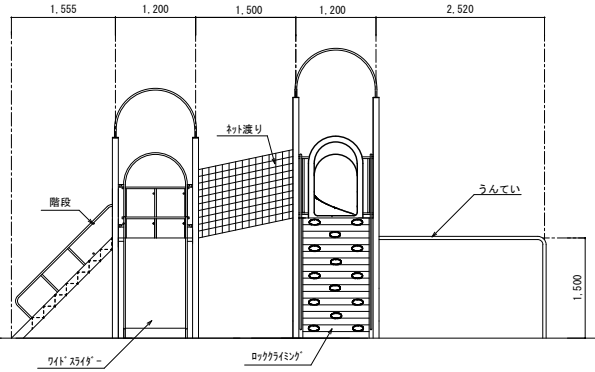

《　立面図　S=1/80　》

改訂事項		φ89.1　肉厚　4.2 m/m	φ27.2　肉厚　2.8 m/m	株式会社　塙製作所	名称	キッズコンビネーションⅠ	図番	HST-405-041
		φ48.6　肉厚　3.5 m/m	φ25.4　肉厚　1.6 m/m		作図	2022年6月	尺度	図示（A3）