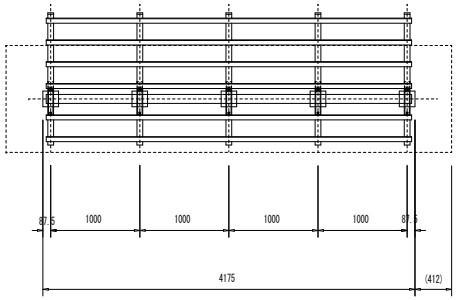

《　平面図　S=1/60　》

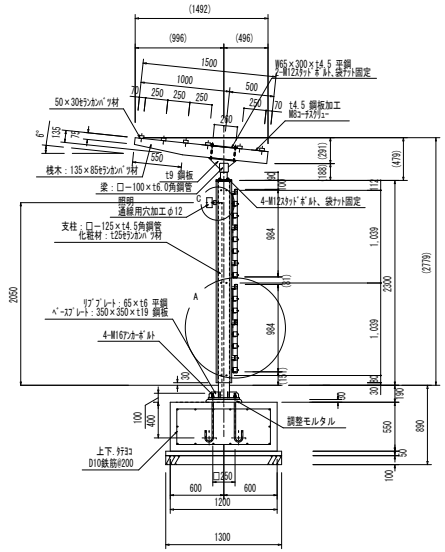

《　断面図　S=1/60　》

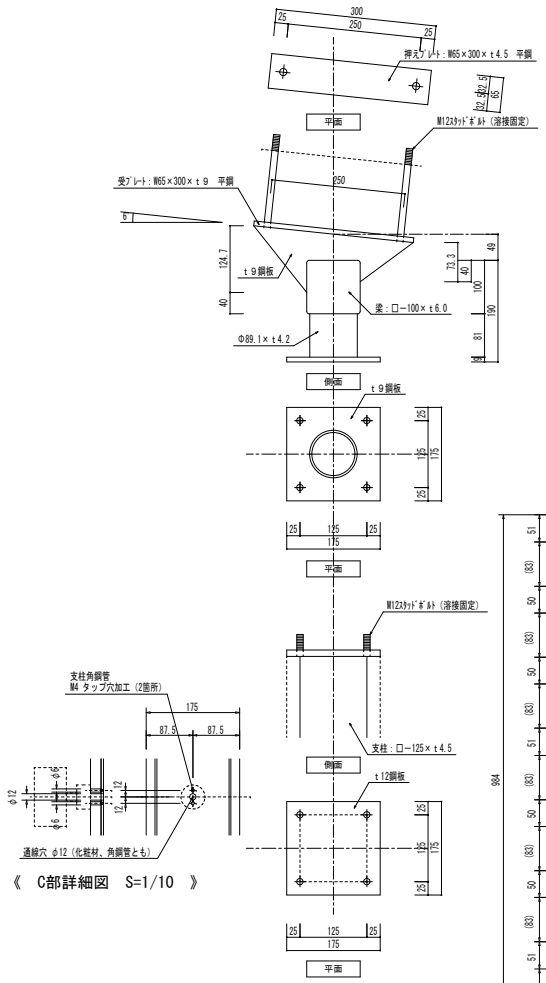

《　梁取付部分詳細図　S=1/10　》

《　C部詳細図　S=1/10　》

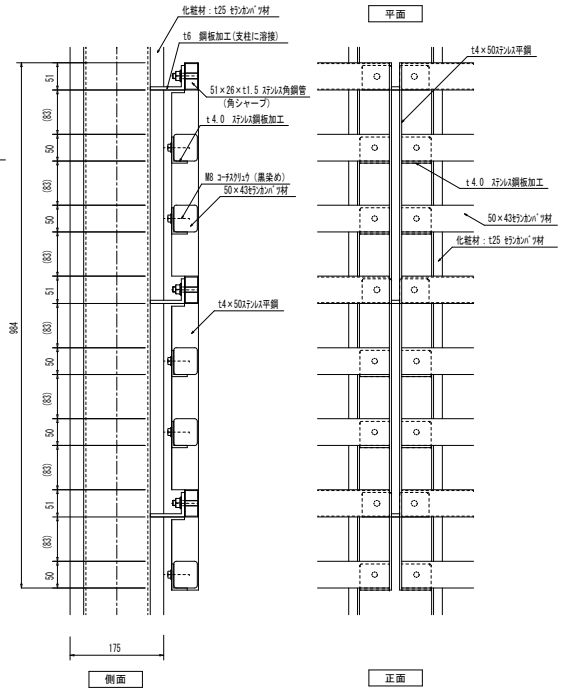

《　A部詳細図　S=1/10　》

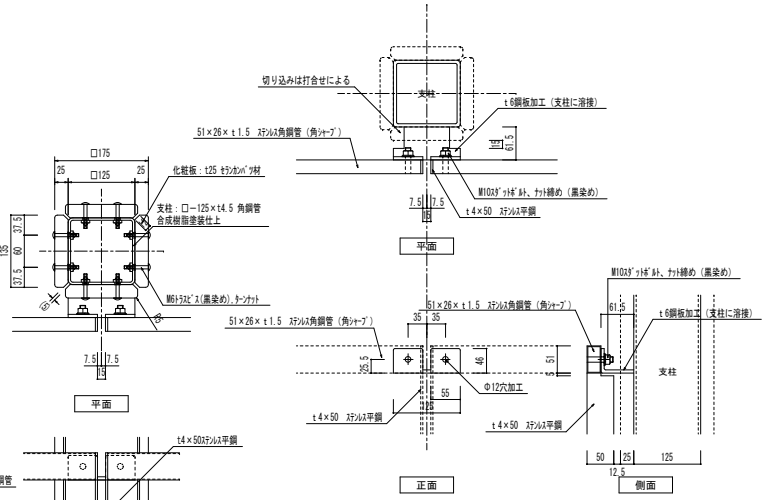

《　ステンレス鋼管取付部分詳細図　S=1/10　》

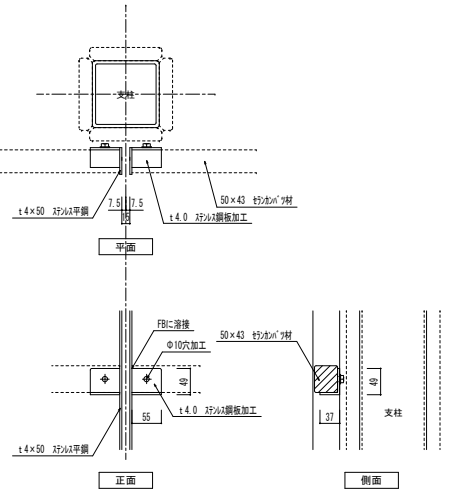

《　セランカンバツ材取付部分詳細図　S=1/10　》

＜トレラス仕様＞
指示なき鋼材は、亜鉛メッキ処理のうえ合成樹脂塗装仕上とする。
指示なきステンレス材は、合成樹脂塗装仕上とする。
梁ベースM12 スタッドボルトは鋼板にタップ穴加工の上溶接とすること。
ボルト・ナット類は、ステンレス製とする。（アンカーを除く）
セランカンバツ材は、木材保護塗装とする。
指示無きセランカンバツ材の出角はＲ５面取り加工とする。
スタッドボルト、アンカーを除き、ボルト・ナット・ビス類の仕上は全て黒染めとする。

《　特記事項　》

※（一社）日本公園施設業協会の団体賠償責任保険加入の製品とする。

改訂事項		肉厚 m/m	肉厚 m/m	株式会社　塙製作所	名称	トレリスC	図番	HST-302-003
		肉厚 m/m	肉厚 m/m		作図	2022年6月	尺度	図示（A3）