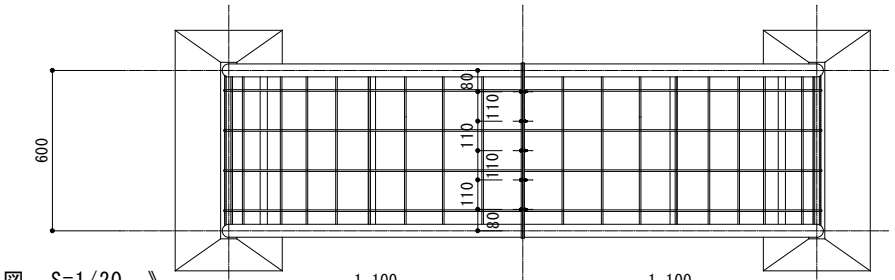


《　平面図　S=1/20　》

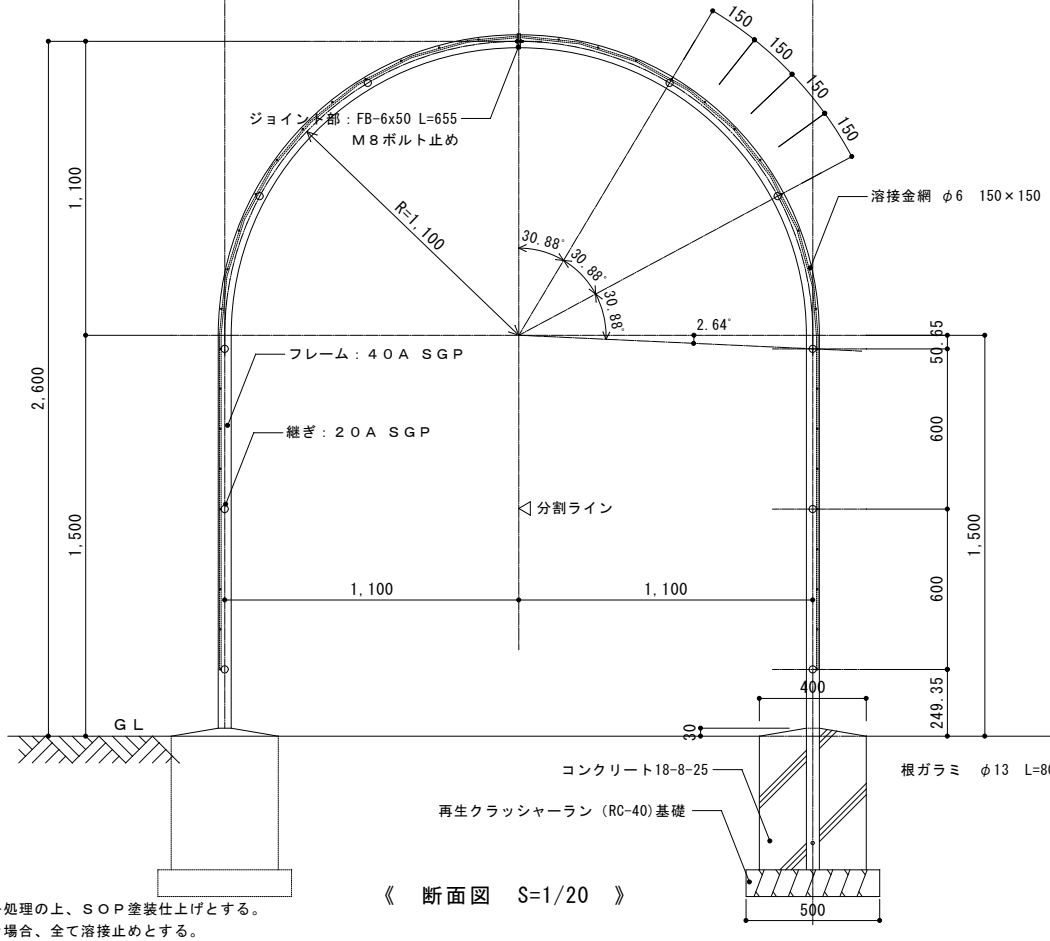


《　断面図　S=1/20　》

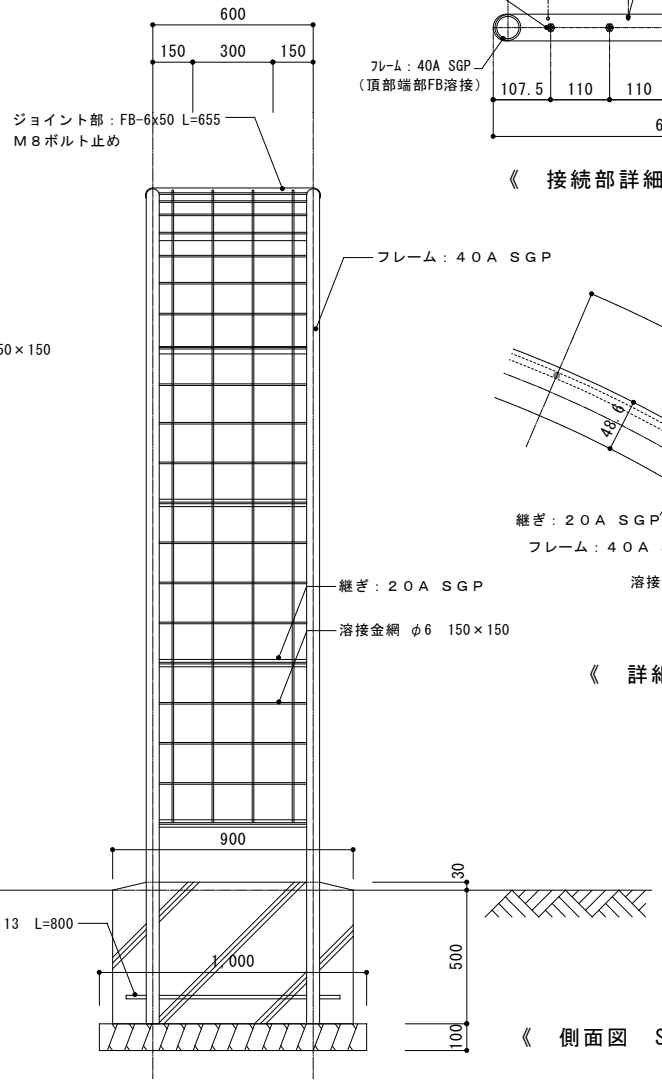


《　側面図　S=1/20　》

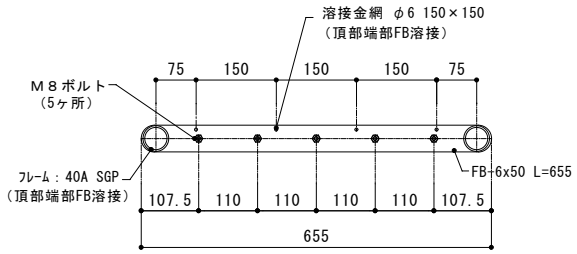


《　接続部詳細図　S=1/10　》

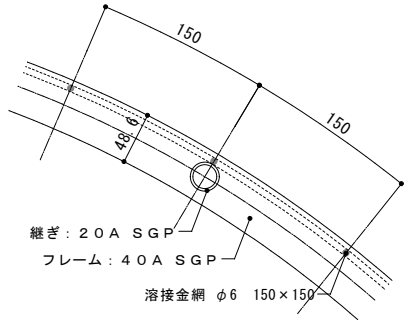


《　詳細図　S=1/5　》

《 特記事項 》

※鋼材は電気亜鉛メッキ処理の上、ＳＯＰ塗装仕上げとする。
※鋼材の接合は指示無き場合、全て溶接止めとする。
※鋼材の塗装色は標準色：T45-40P（日本塗料工業会）とする。
※（一社）日本公園施設業協会の団体賠償責任保険加入の製品とする。

| 改訂事項 | | 肉厚 m/m | 肉厚 m/m | 株式会社　塙製作所 | 名称 | バラアーチ | 図番 | HST-GAF-001 |
|---|---|---|---|---|---|---|---|---|
| | | 肉厚 m/m | 肉厚 m/m | | 作図 | 2022年6月 | 尺度 | 図示（A3） |